REFACO
www.refaelectronics.com

CONNECTOR 5263 2.5mm MALE RA (MW)

RoHS2.0

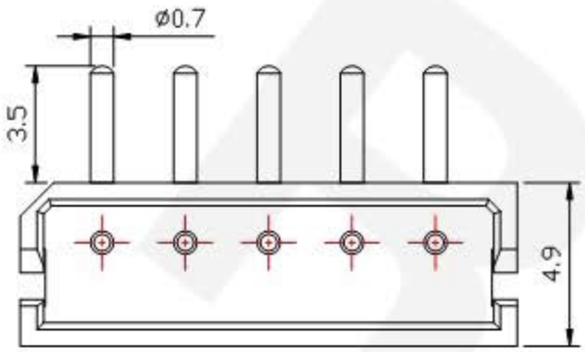

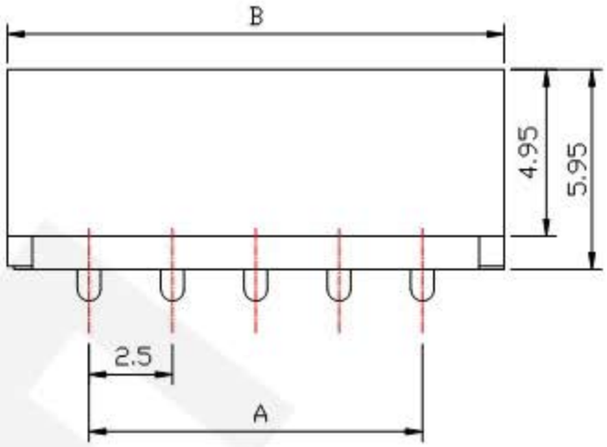

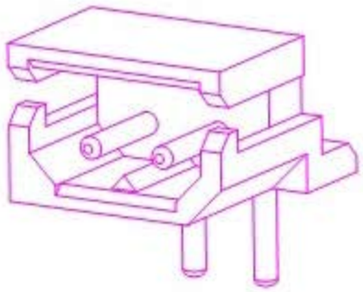

3D View

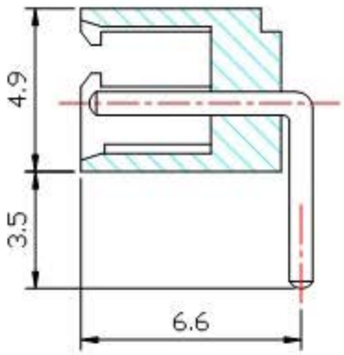

SECTIONAL DRAWING

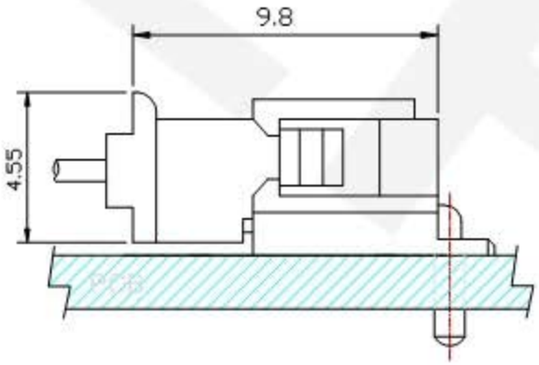

ASSEMBLY LAYOUT

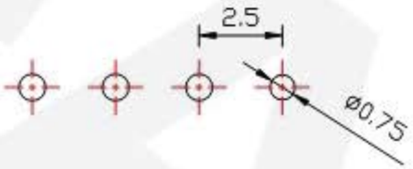

P.C.B LAYOUT

52.5	47.5	20
. . .	. . .	. . .
27.5	22.5	10
25.0	20.0	9
22.5	17.5	8
20.0	15.0	7
17.5	12.5	6
15.0	10.0	5
12.5	7.5	4
10.0	5.0	3
7.5	2.5	2
B	A	PIN

Specifications:

Rated Current	3A AC,DC (AWG #22)				角度	±3°							
Rated Voltage	250V AC,DC				63 < L	±0.3°							
Contact Resistance	20MΩ max				16 < L ≤ 63	±0.2°							
Insulation Resistance	1000MΩ min				4 < L ≤ 16	±0.1°	比 例	1:1	视 图		名 称	5264 卧式针座	
Withstanding Voltage	1000V AC/minute	插针	H65	镀锡	1 < L ≤ 4	±0.05°	单 位	MM	页 码	1/1			
Temperature Range	-40 C to +85 C	基座	PA66	白	L ≤ 1	±0.05°	编 号				型 号	5264-AW	
Applicable wire Range	AWG #28 to #22	部 件	材 质	颜 色	未详细说明之公差		版 本	BY/2020					